POPSet™ PS45

POP®

Heavy Duty Lever Rivet Tool

- ES Remachadora de Palanca de Uso Pesado
- PT Rebitadeira Tipo Alavanca
- FR Pince à leviers pour rivets de structure
- DE Hochleistungs-Hebelnietgerät
- SE Handverktyg
- DK Langt og robust tohåndsværktøj til montering af blindnitter
- FI Vipuvarsipihdit – 6,4 mm saakka
- JP 強力型レバー式リベットツール

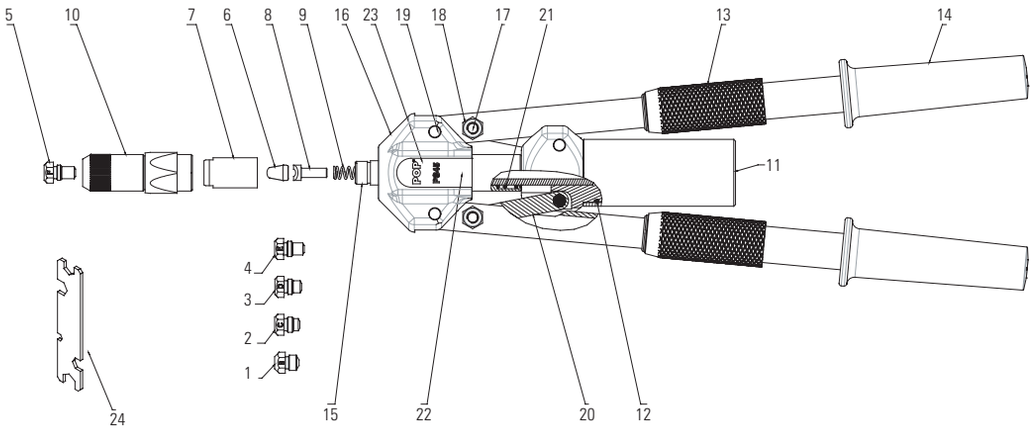

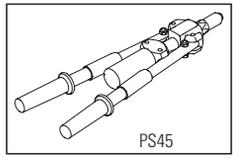

1	DPM400-B10	1
2	DPM400-C10	1
3	DPM400-D10	1
4	DPM400-E10	1
5	DPM400-F10	1
6	FAM400-020	1
7	DPM400-018	1
8	DPM400-047	1
9	DPM400-024	1
10	FAM400-010	1
11	DPM400-113	1
12	DPM400-112	1
13	FAM400-231	2
14	DPM400-121	2
15	FAM400-107	1
16	FAM400-103	1
17	DPM400-118	2
18	DPM400-119	4
19	DPM400-117	4
20	FAM400-116	2
21	DPM400-111	1
22	DPM400-114	1
23	DPM400-230	1
24	DPM400-129	1

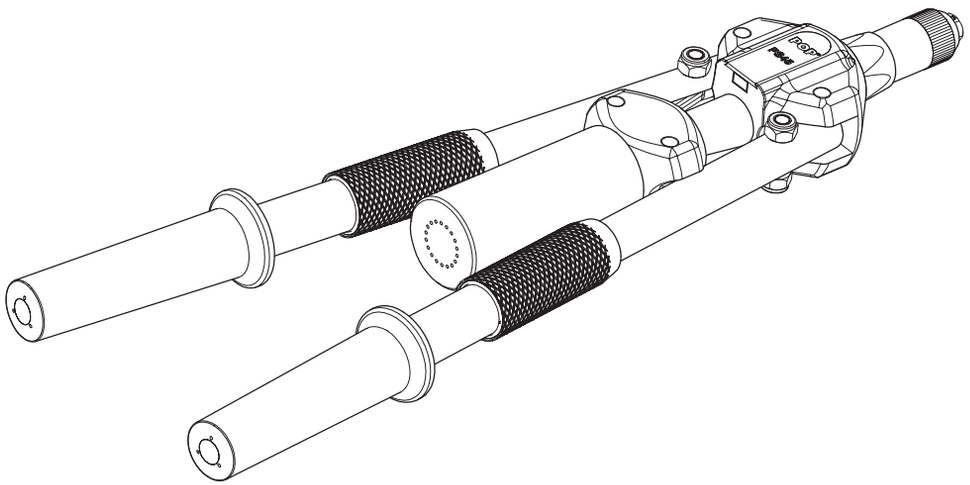

OPTIONAL

	Nosepiece	Part Number	Metric (mm)	Imperial (inch)
UltraGrip®		DPM400-DUG	4,8	3/16
UltraGrip®		DPM400-FUG	6,4	1/4
Monobolt®		DPM400-DMB	4,8	3/16
Monobolt®		DPM400-FMB	6,4	1/4

Nosepiece		Part Number	Metric (mm)	Imperial (inch)
B		DPM400-B10	3,0 - 3,2	1/8
C		DPM400-C10	4,0	5/32
D		DPM400-D10	4,8 - 5,0	3/16
E		DPM400-E10	6,0	-
F		DPM400-F10	6,4	1/4

GB Read the Manual	Wear Safety Goggles
ES Leer el Manual	Usar Gafas de Seguridad
PT Leia o manual	Use Óculos de Proteção
FR Lire le manuel	Porter des lunettes de protection
DE Lesen Sie die Betriebsanleitung	Tragen Sie eine Schutzbrille
SE Läs manualen	Använd säkerhetsglasögon (eller glasögon)
DK Læs manualen grundigt	Anvend beskyttelsesbriller
FI Kts. huolto-ohjeet	Käytä suojasilmälaseja
JP 取扱説明書をお読みください。	保護めがねを着用してください。

6075/PS45/2

www.emhart.com

Emhart Teknologies POPSET™

NORSTEEL Sp. z o.o. ul. W. Witosa 11a 58-100 Świdnica
E-mail: biuro@norsteel.pl; norbert.zieba@norsteel.pl www.norsteel.pl
Mobile: +48 795-418-405 Tel./ Fax : +48 (074) 850-53-91
www.emhart.com

Emhart Teknologies POPSET™

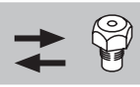

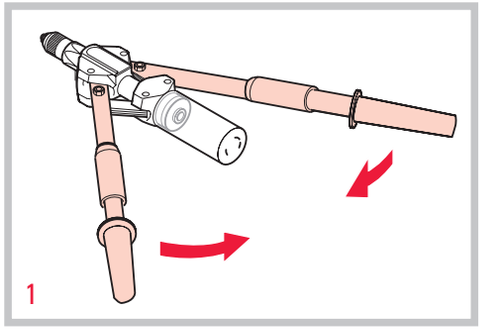
1

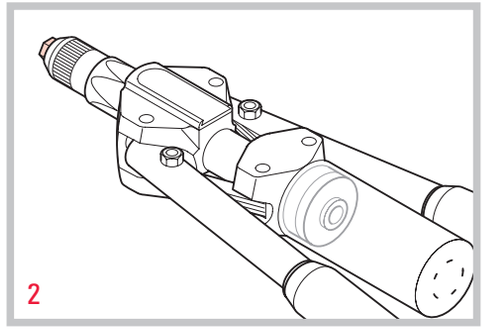
2

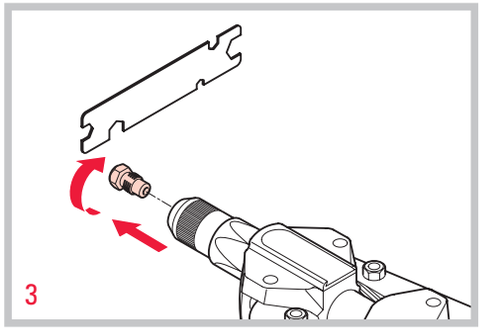
3

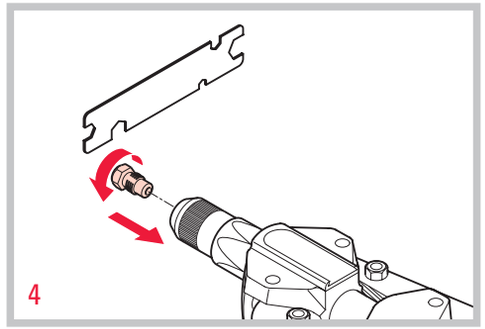
4

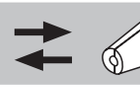

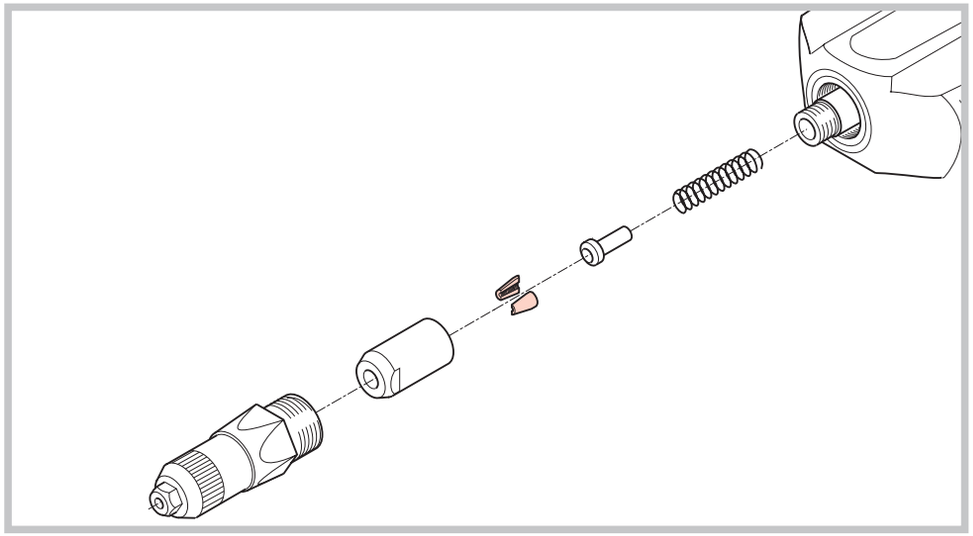

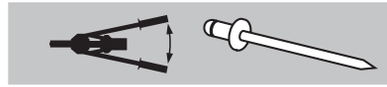

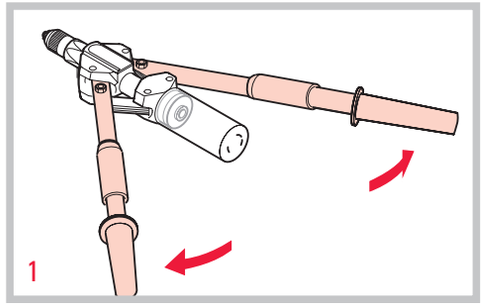
1

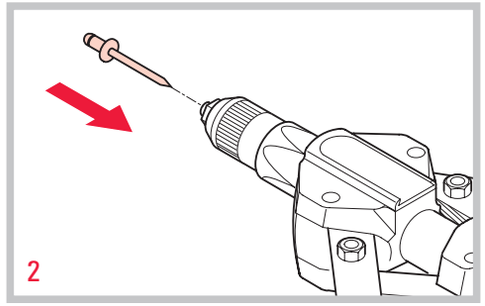
2

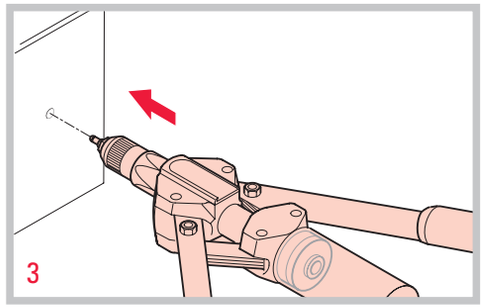
3

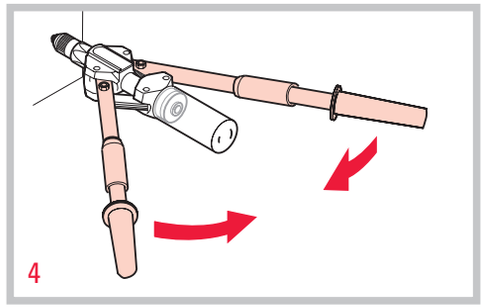
4

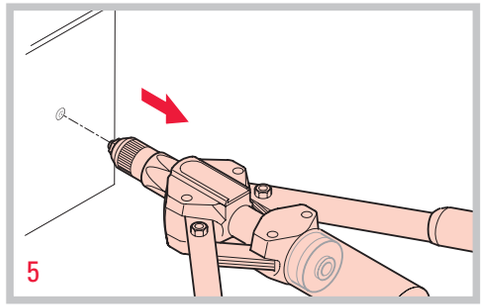
5

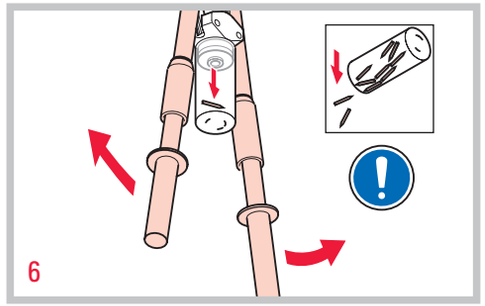
6

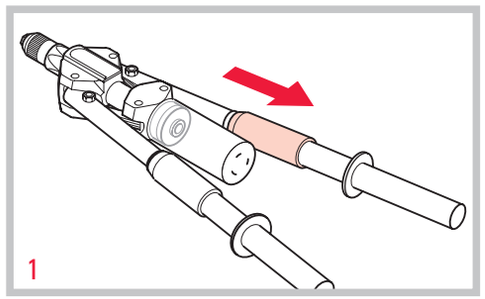
1

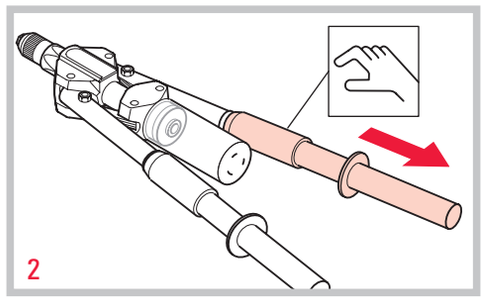
2